DOWNLOAD MULTILINGUAL USER MANUAL

code.ironbaltic.com/u/cJ7cxGyg

KESKKINNITUS ADAPTER

LONCIN / GOES

XWOLF 700

Kood 03.14100

Versioon 15112023

Hoidke käesolev juhend alles edaspidiseks kasutamiseks!

Varuosade soovi korral esitage käesoleva lehe koopia või ülal märgitud andmed sõiduki margi, mudeli ja toote seerianumbrite kohta toote müüjale või tootjale aadressile sales@ironbaltic.com

SPETSIFIKATSIOON

Pos.	Nimetus	Kood	Kogus
1	Adapter	03.14101K	1
2	Tapp 10 x 30 DIN1444	14.003	2
3	Nõelsplint 2 mm DIN11024	OT.07.01.010	2
4	Toruklamber M8 x 38	OT.05.01.030	4
5	Seib M8/20 SFS3738	OT.04.03.030	8
6	Nyloc mutter M8 DIN985	OT.03.02.040	8

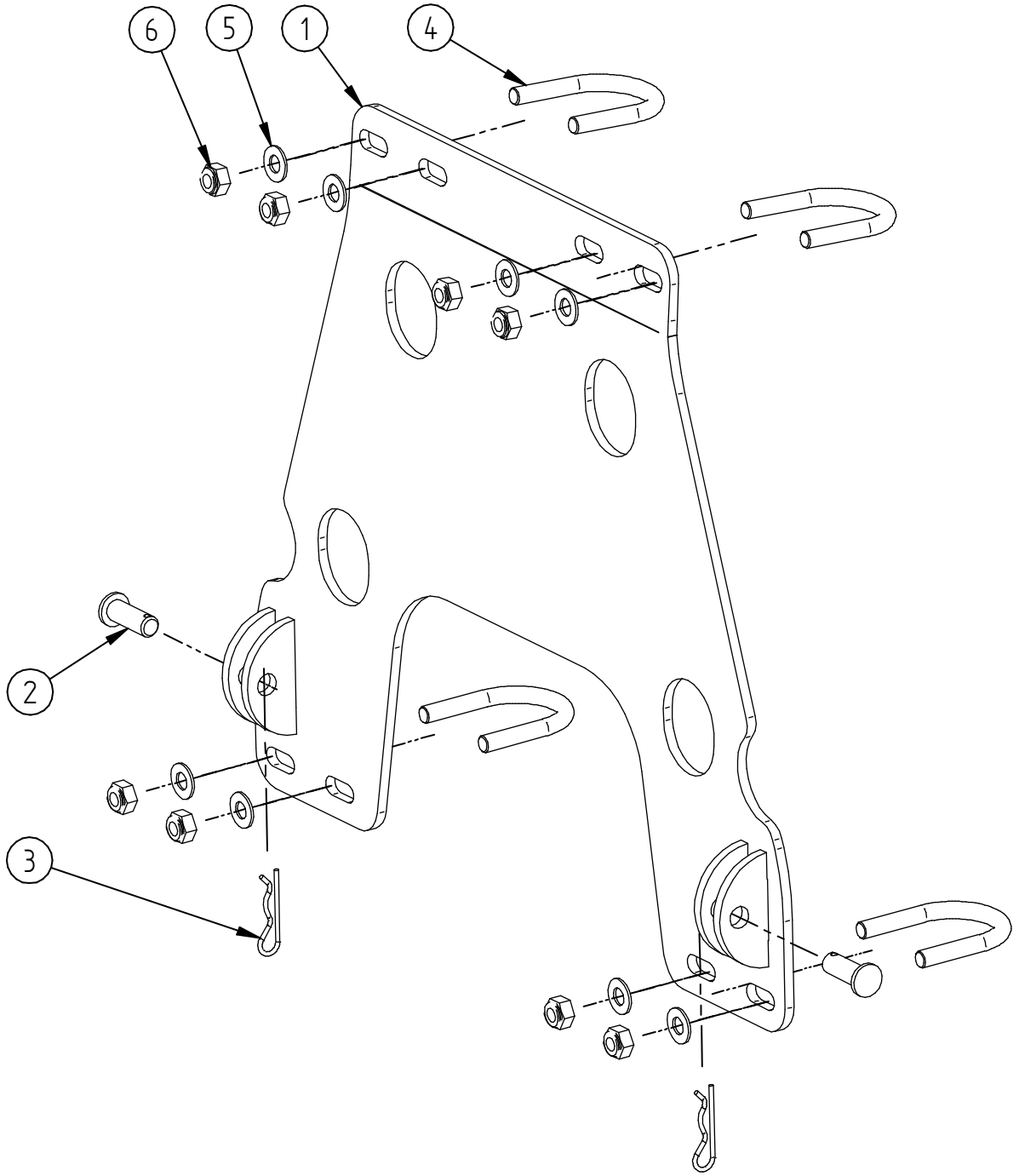
6
5
1
4
2
3

PAIGALDUSJUHEND

Samm 1

Eemalda originaal plastikud või puuri kinnituskohtadesse avad U-poltide jaoks. Kasutades saha adaptrit Iron Baltic põhjakaitsmega, eemalda kõigepealt põhjakaitsme keskosa.

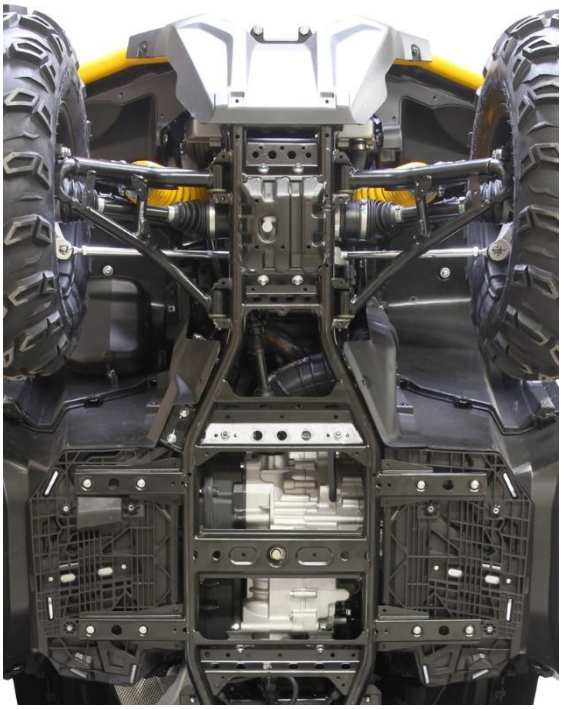

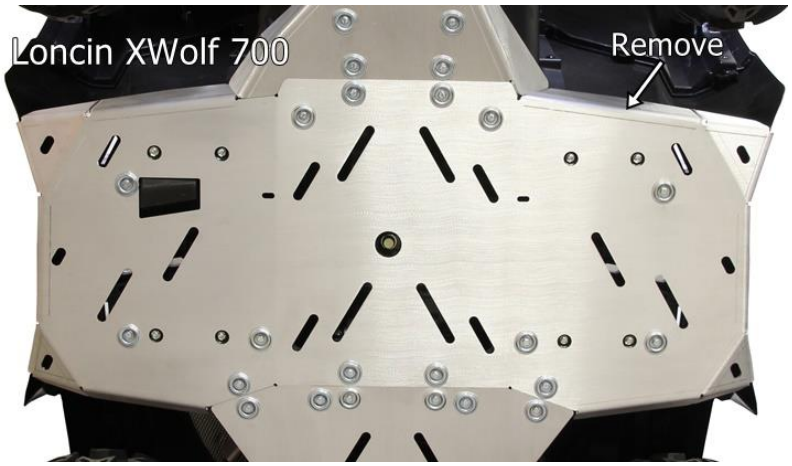

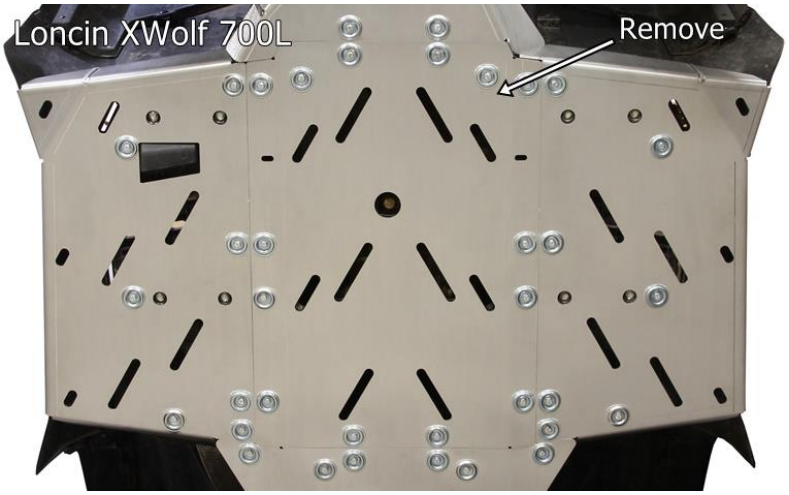

Samm 2 Paigalda alumised toruklambrid (Pos. 4). Eemalda pildil näidatud plaadid.

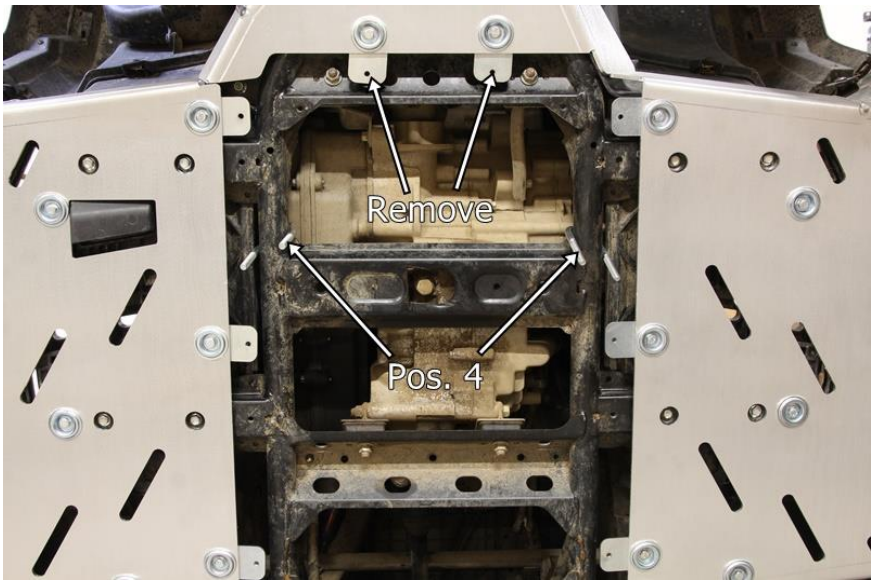

Samm 3 Kasutades saha adaptrit Iron Baltic põhjakaitsmega, paigalda tagasi põhjakaitse keskosa Seejärel paigalda adapter ning ülemised toruklambrid (Pos. 4). Adapteri kinnitamiseks kasuta M8 seibe (Pos. 5) ja M8 nyloc mutreid (Pos. 6).

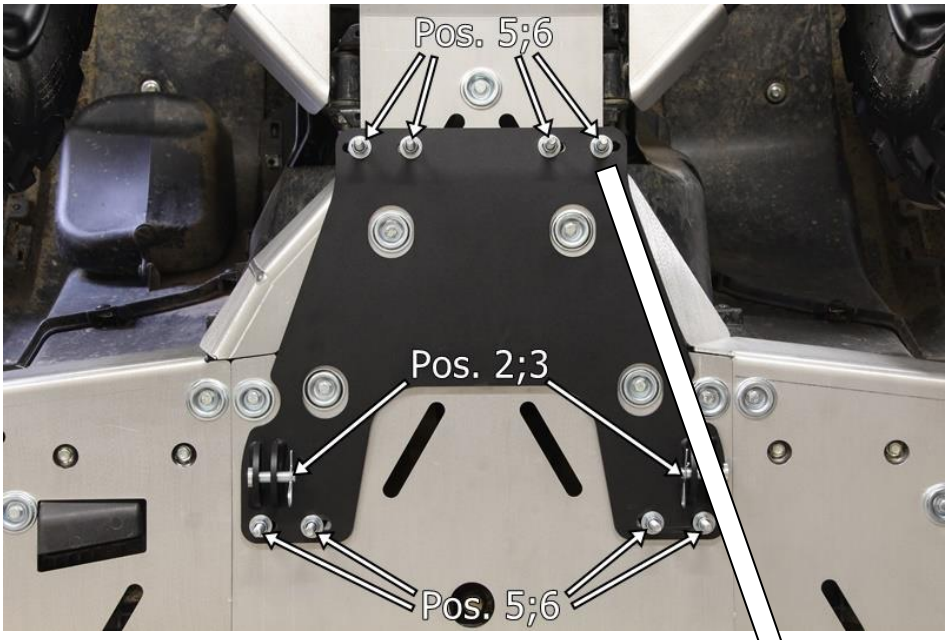

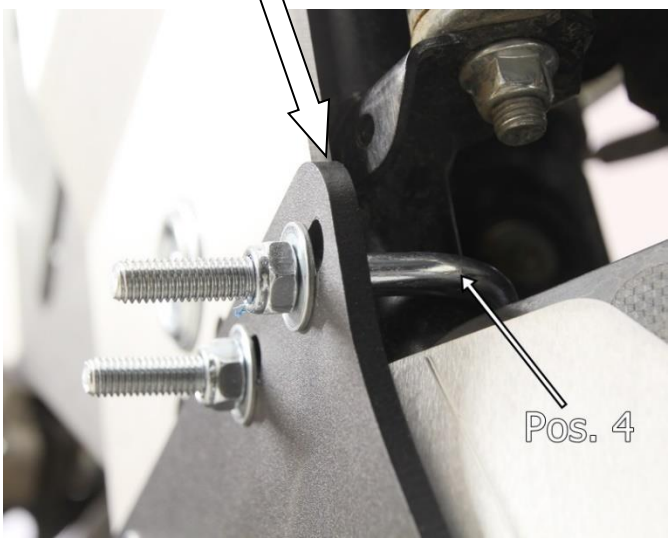

IRON BALTIC OÜ
Joa tee 17
Vääna 76903
Estonia / Europe

+372 6 533 711
sales@ironbaltic.com

www.ironbaltic.com
www.facebook.com/ironbaltic
www.youtube.com/user/ironbalticltd