DOWNLOAD MULTILINGUAL USER MANUAL

code.ironbaltic.com/u/fKVY4xj3

ALUMIINIUM PÕHJAKAITSE

GOES

520 MAX

Kood 02.7800

Versioon 28102023

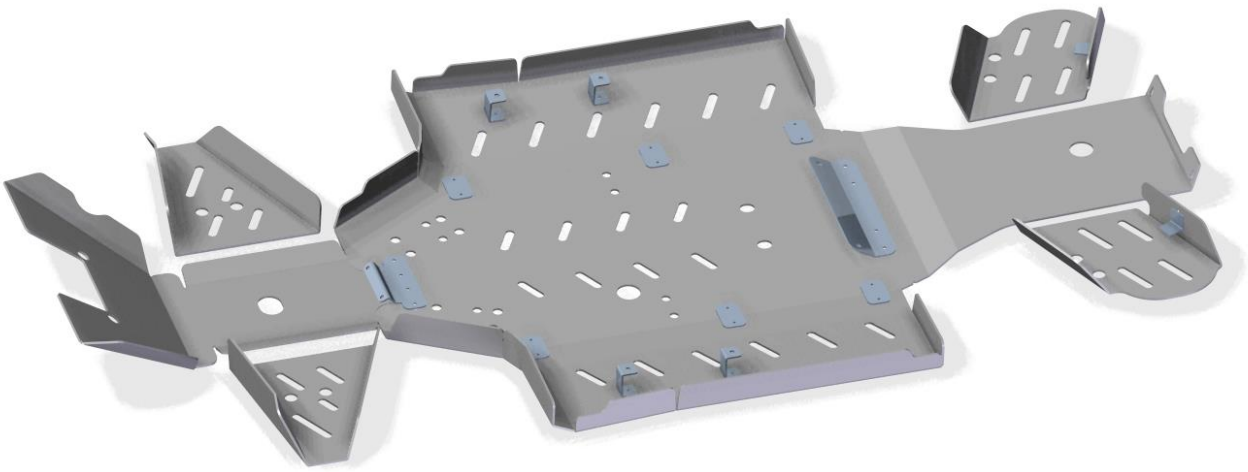

Hoidke käesolev juhend alles edaspidiseks kasutamiseks!

Varuosade soovi korral esitage käesoleva lehe koopia või ülal märgitud andmed sõiduki margi, mudeli ja toote seerianumbrite kohta toote müüjale või tootjale aadressile sales@ironbaltic.com

SPETSIFIKATSIOON

Pos.	Nimetus	Kood	Kogus
1	Põhjakaitse keskmine osa	02.1073	1
2	Põhjakaitse tagaosa	02.1077	1
3	Parem küljekaitse	02.1078PK	1
4	Vasak küljekaitse	02.1078VK	1
5	Põhjakaitse esiosa	02.7902	1
6	Parempoolne esiõõtshoova kaitse	02.1075P+	1
7	Vasakpoolne esiõõtshoova kaitse	02.1075V+	1
8	Parempoolne tagaõõtshoova kaitse	02.1076P+	1
9	Vasakpoolne tagaõõtshoova kaitse	02.1076V+	1
10	Plaat	02.5006	6
11	Kronstein	02.1072+	1
12	Klamber	02.5008+	1
13	Tagaõõtshoova klamber	03.1502	2
14	Kronstein	02.6408	4
15	Polt M6x16 DIN 7991	OT.02.04.020	12
16	Polt M6x12 DIN 933	OT.02.02.030	4
17	Polt M6x20 DIN 933	OT.02.02.060	18
18	Polt M8x20 DIN 933	OT.02.02.180	10
19	Koonusseib 6	14.502	12
20	Nõgus seib	14.503	24
21	Seib 6/15 SFS 3738	OT.04.03.020	26
22	Seib 8/20 SFS 3738	OT.04.03.030	2
23	Mutter M6 Nyloc DIN 985	OT.03.02.030	4

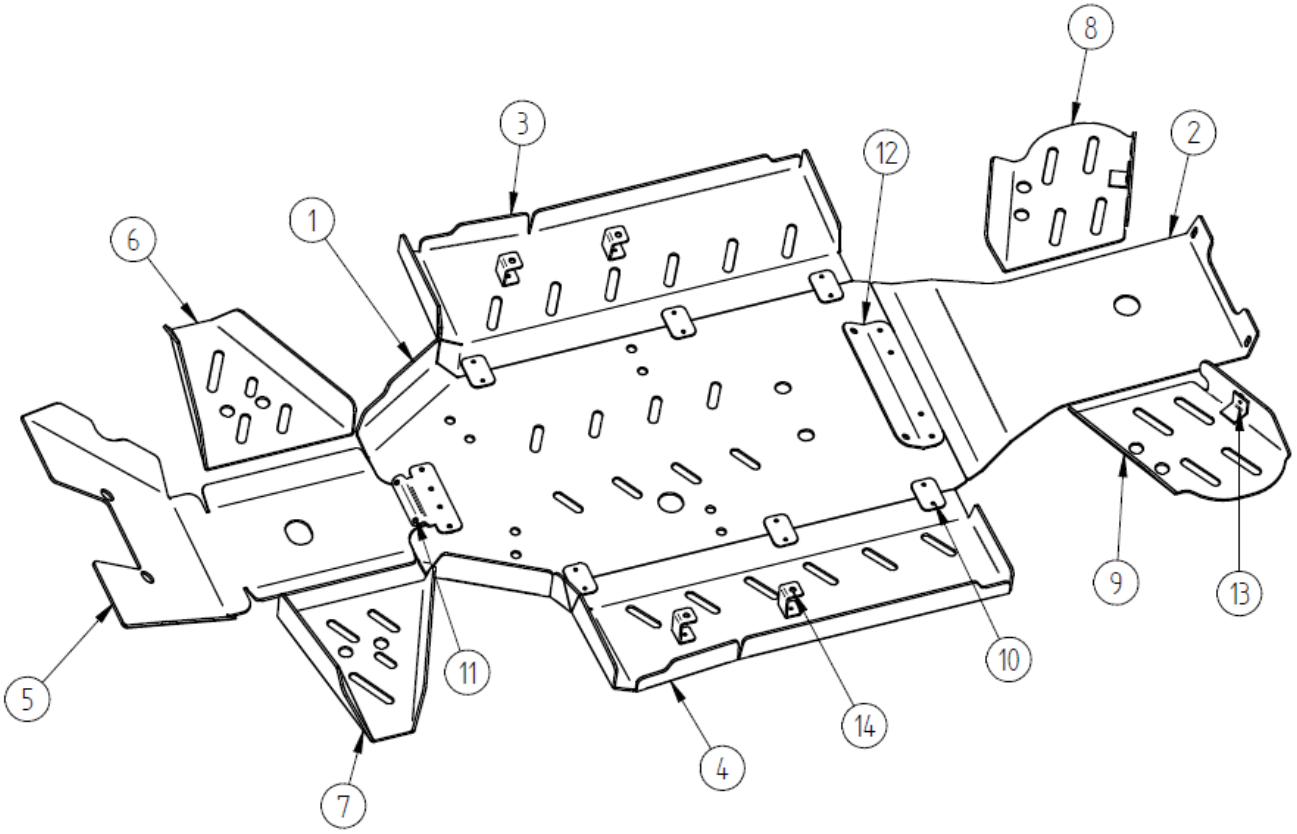
8
3
12
2
6
1
9
13
5
11
10
14
4
7

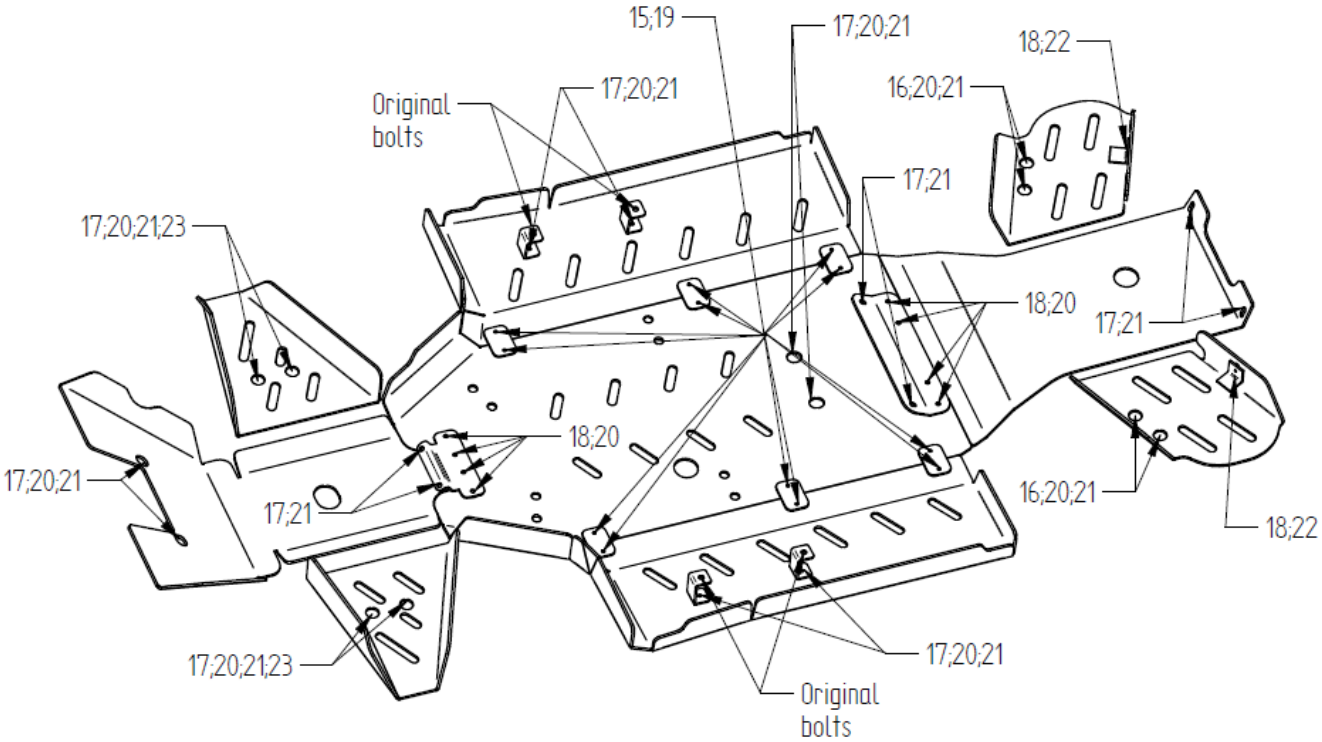
15;19
17;20;21
18;22
Original bolts
17;20;21
16;20;21
17;21
17;20;21;23
18;20
17;21
18;20
17;20;21
17;21
16;20;21
18;22
17;20;21;23
17;20;21
Original bolts

PAIGALDUSJUHEND

Samm 1 Eemalda originaal plastikkaitsed.

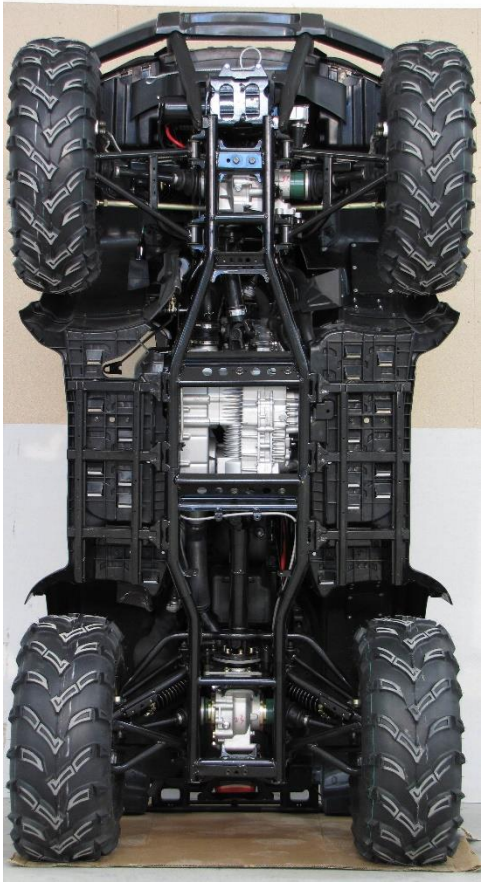

Samm 2 Paigalda klamber 02.5008+, kronsteinid 02.1072+ ja 02.6408.

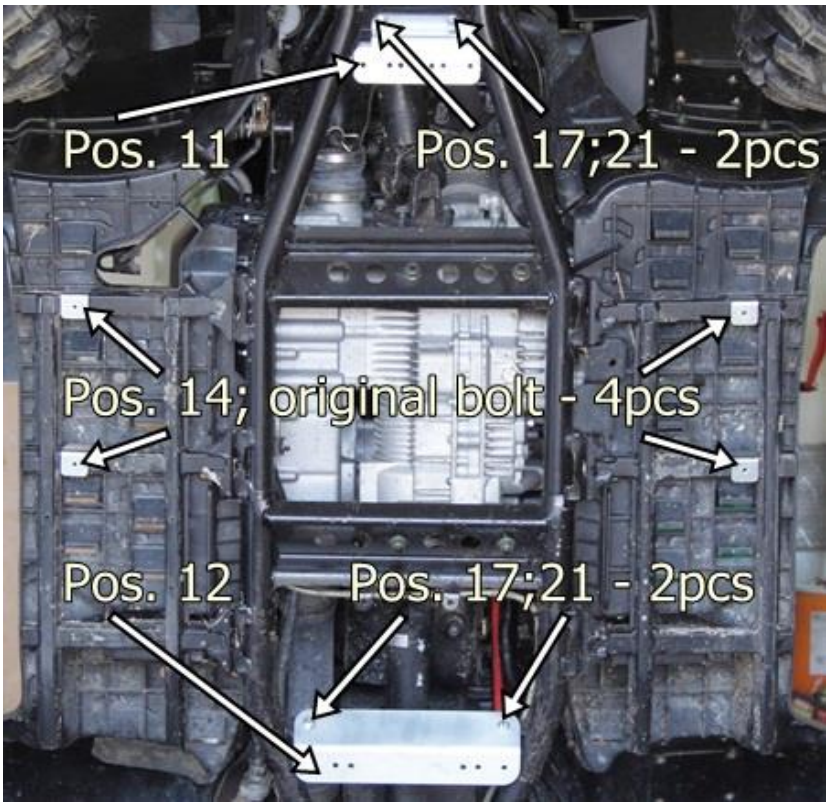

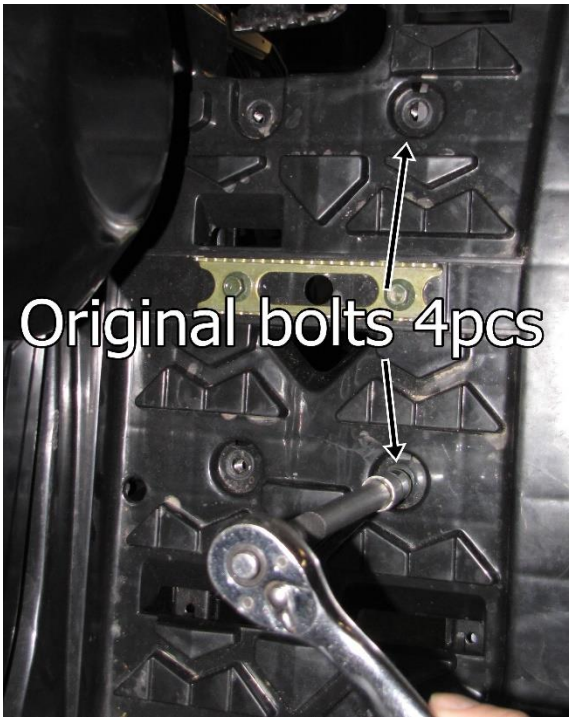

Samm 3 Paigalda keskmine osa 02.1073.

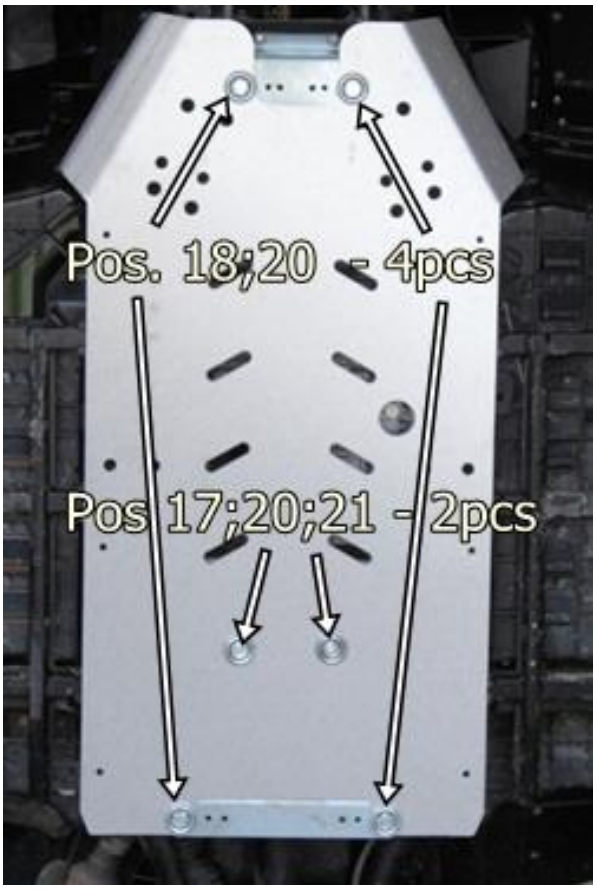

Samm 4 Paigalda keskmisele osale plaadid 02.5006.

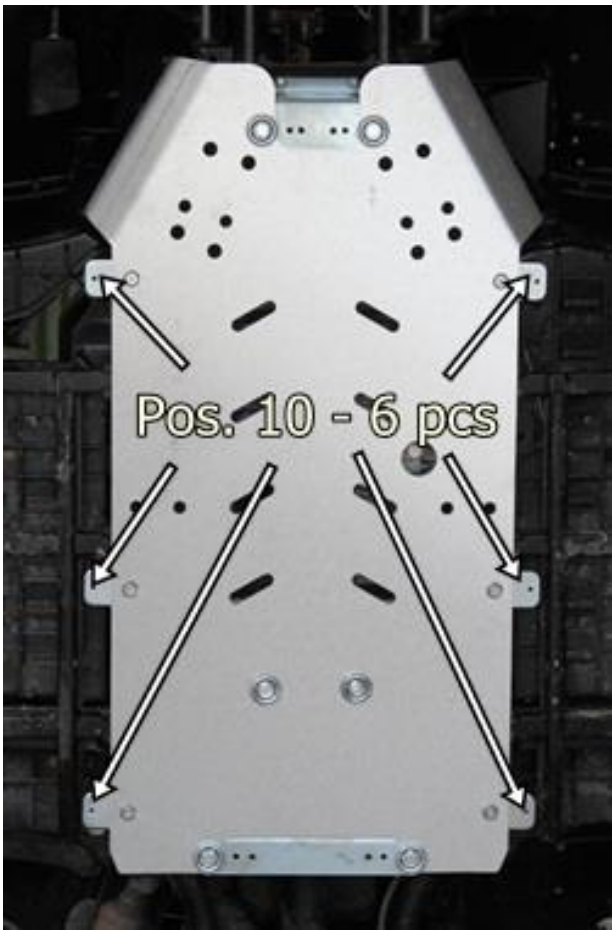

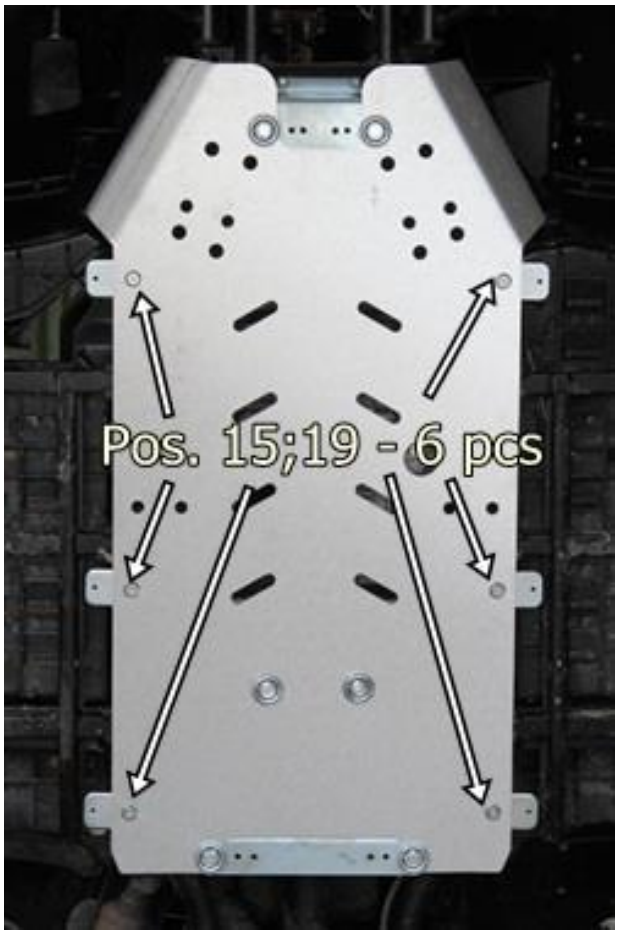

Samm 5 Paigalda küljekaitsed 02.1078PK, 02.1078VK.

Samm 6 Paigalda esiosa 02.7902.

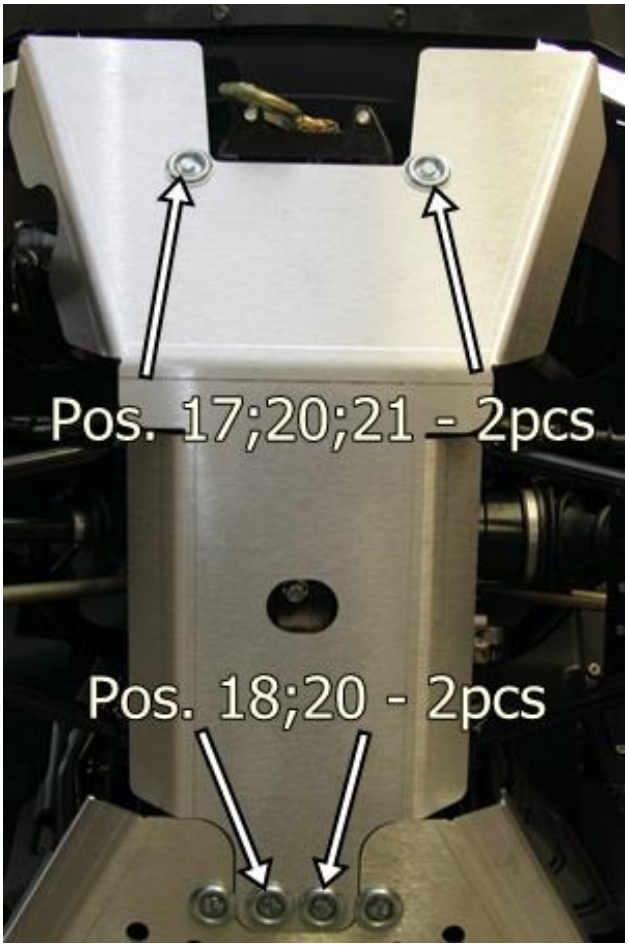

Samm 7 Paigalda tagaosa 02.1077.

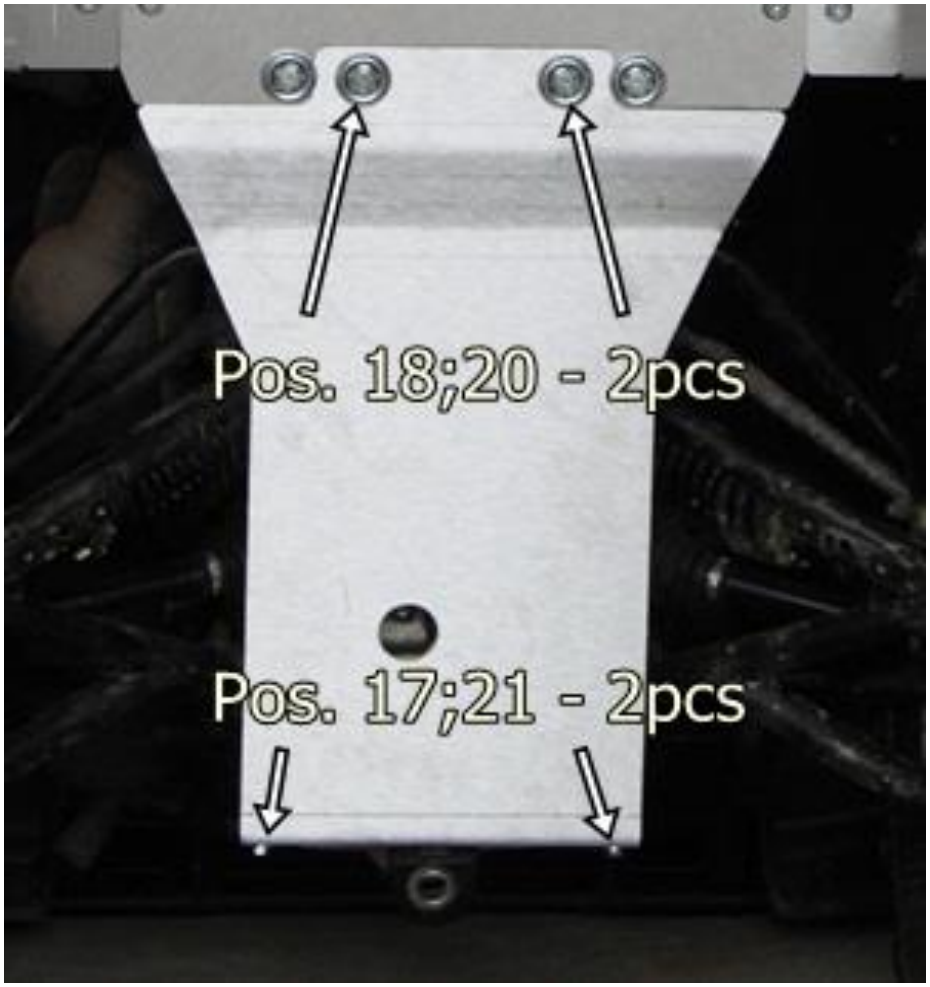

Samm 8 Paigalda esiõõtsahoova kaitsmed 02.1075P+, 02.1075V+.

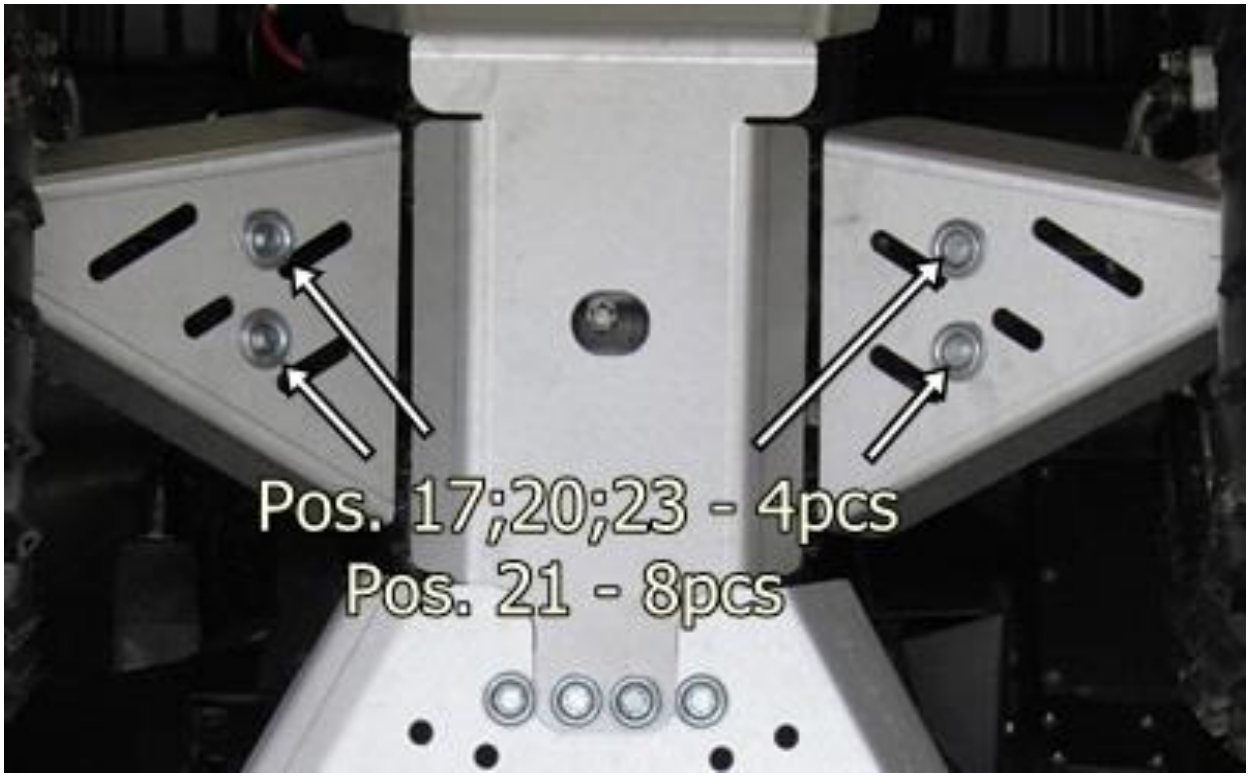

Samm 9 Paigalda tagaõõtshoova kaitsmed 02.1076P+, 02.1076V+, kasuta klambreid 03.1502.

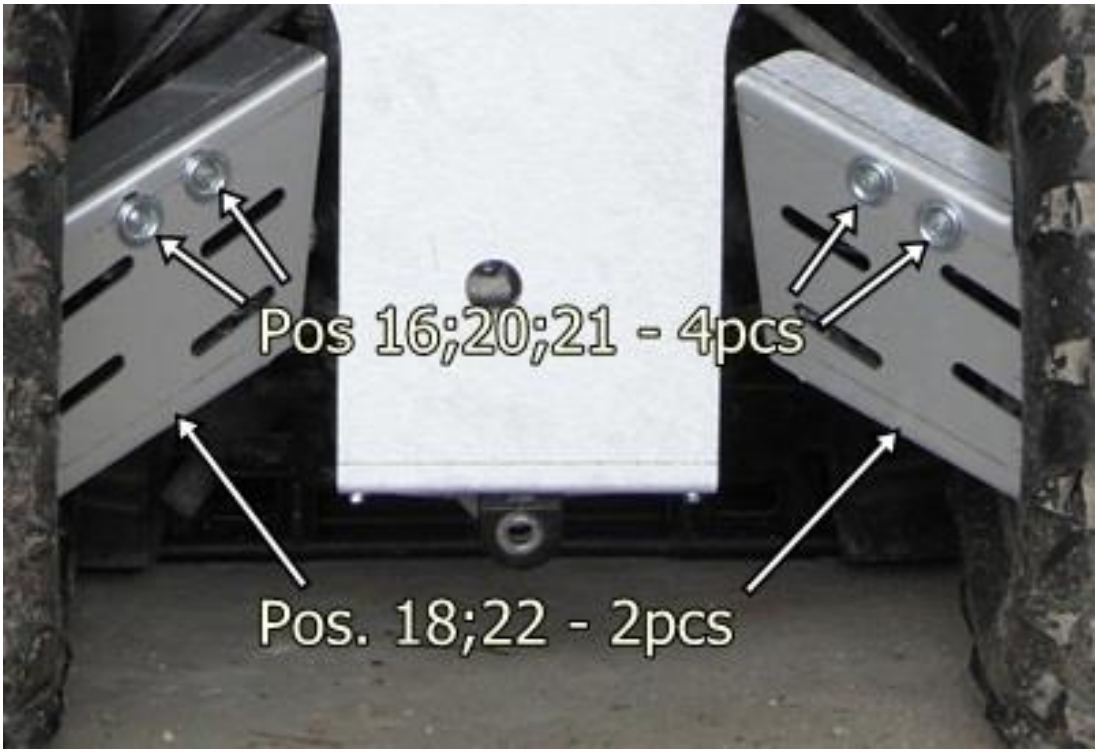

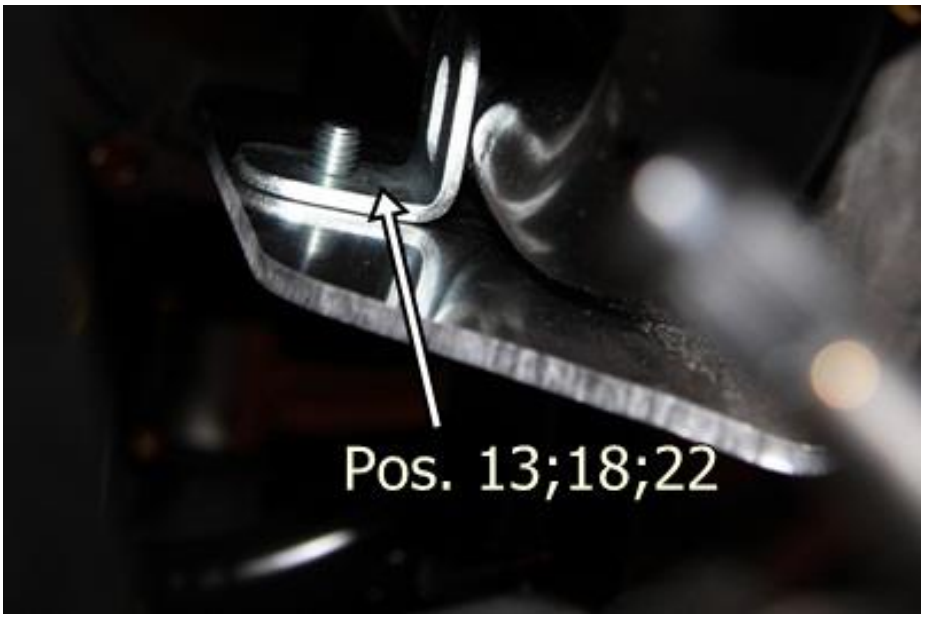

IRON BALTIC OÜ
Joa tee 17
Vääna 76903
Estonia / Europe

+372 6 533 711
sales@ironbaltic.com

www.ironbaltic.com
www.facebook.com/ironbaltic
www.youtube.com/user/ironbalticltd