DOWNLOAD MULTILINGUAL USER MANUAL

code.ironbaltic.com/u/Yh0atR7d

ALUMIINIUM PÕHJAKAITSE

DINLI

Centhor 700 L

Kood 02.7200

Versioon 27102023

Hoidke käesolev juhend alles edaspidiseks kasutamiseks!

Varuosade soovi korral esitage käesoleva lehe koopia või ülal märgitud andmed sõiduki margi, mudeli ja toote seerianumbrite kohta toote müüjale või tootjale aadressile sales@ironbaltic.com

SPETSIFIKATSIOON

Pos.	Nimetus	Kood	Kogus
1	Põhjakaitse	02.7201K	1
2	Tagaosa	02.7202	1
3	Esikaitse	02.7203K	1
4	Vasakpoolne küljekaitse	02.7205	1
5	Parempoolne küljekaitse	02.7204	1
6	Vasakpoolne esiõõtshoova kaitse	02.1984	1
7	Parempoolne esiõõtshoova kaitse	02.1983	1
8	Vasakpoolne tagaõõtshoova kaitse	02.4402K	1
9	Parempoolne tagaõõtshoova kaitse	02.4401K	1
10	Plaat	02.5006	10
11	Kronstein	02.6507	4
12	Nurgik M6	02.1504	2
13	U-klambri kronstein 28mm	OT.05.04.010	4
14	U-klamber 28mm	OT.05.01.010	4
15	Kummiga toruklamber ½”	Wuerth ½”	2
16	Polt M6x16 DIN 7991	OT.02.04.020	36
17	Polt M6x25 DIN 7991	OT.02.04.040	4
18	Polt M6x30 DIN 7991	OT.02.04.050	4
19	Polt M6x20 DIN 933	OT.02.02.060	2
20	Polt M8x25 DIN 7991	OT.02.04.160	2
21	Koonusseib Ø6	14.502	44
22	Seib Ø6/18 DIN 9021	OT.04.02.020	2
23	Koonusseib Ø8	14.501	2
24	Seib Ø8/20 SFS 3738	OT.04.03.030	8
25	Mutter M8 Nyloc DIN 985	OT.03.02.040	8

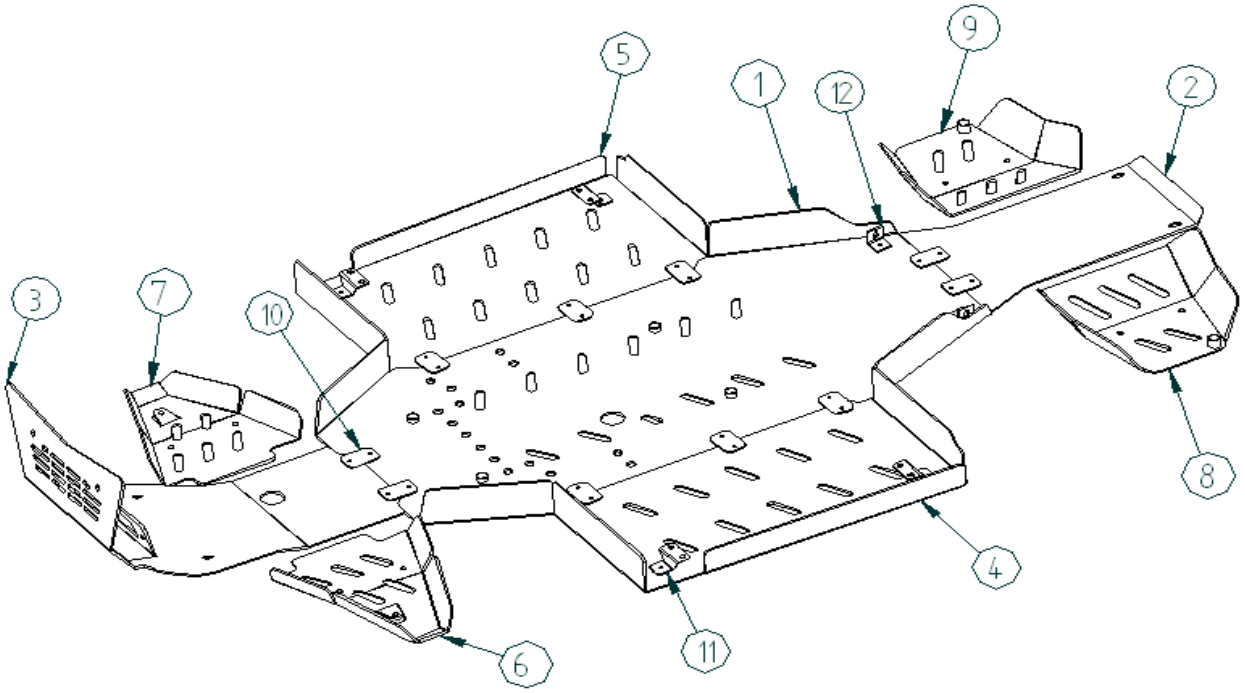
5
1
12
9
2
3
7
10
8
4
11
6

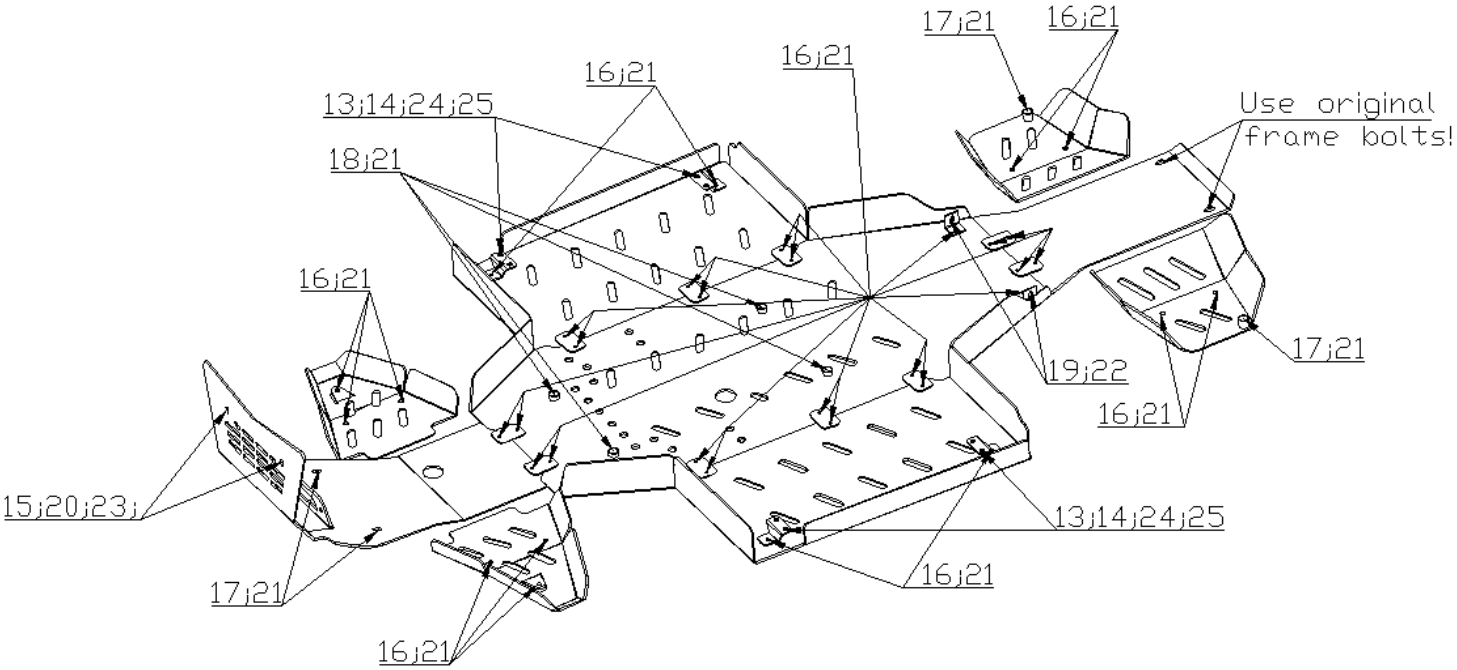
17;21
16;21
16;21
16;21
13;14;24;25
Use original
frame bolts!
18;21
16;21
17;21
19;22
16;21
15;20;23;
13;14;24;25
16;21
17;21
16;21

PAIGALDUSJUHEND

Samm 1 Eemalda originaal plastikkaitsed.

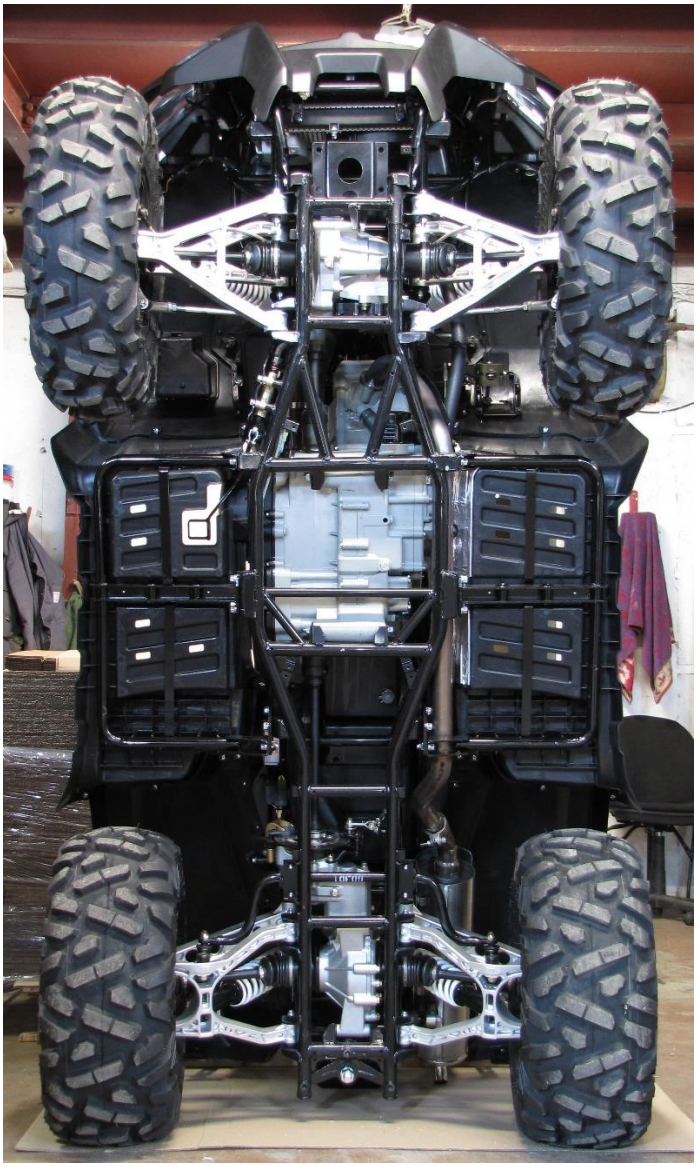

Samm 2 Paigalda nurgikud 02.1504 kasuta polte M6x20 ja seibe ∅6.

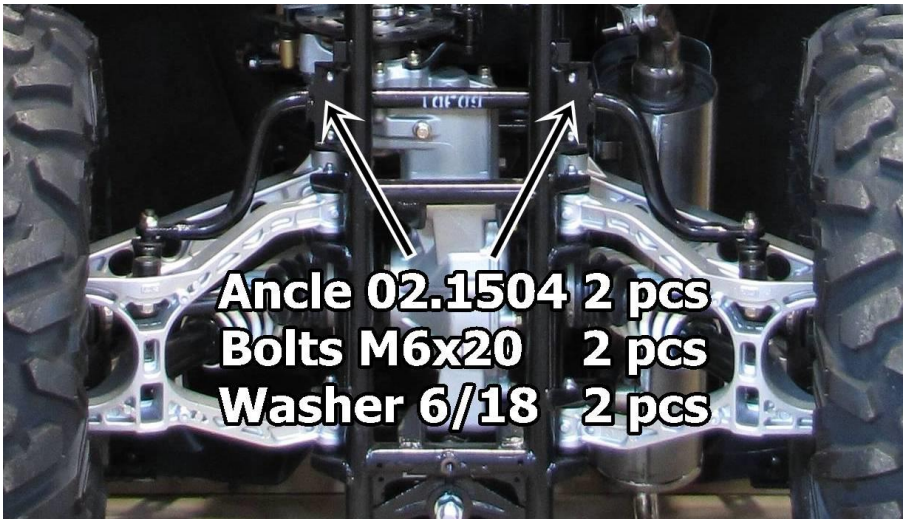

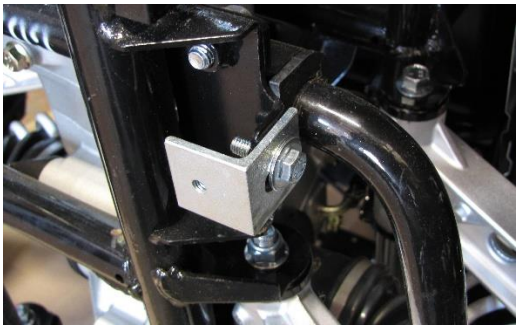

Samm 3 Paigalda põhjakaitse, kasuta polte M6x16 ja M6x30.

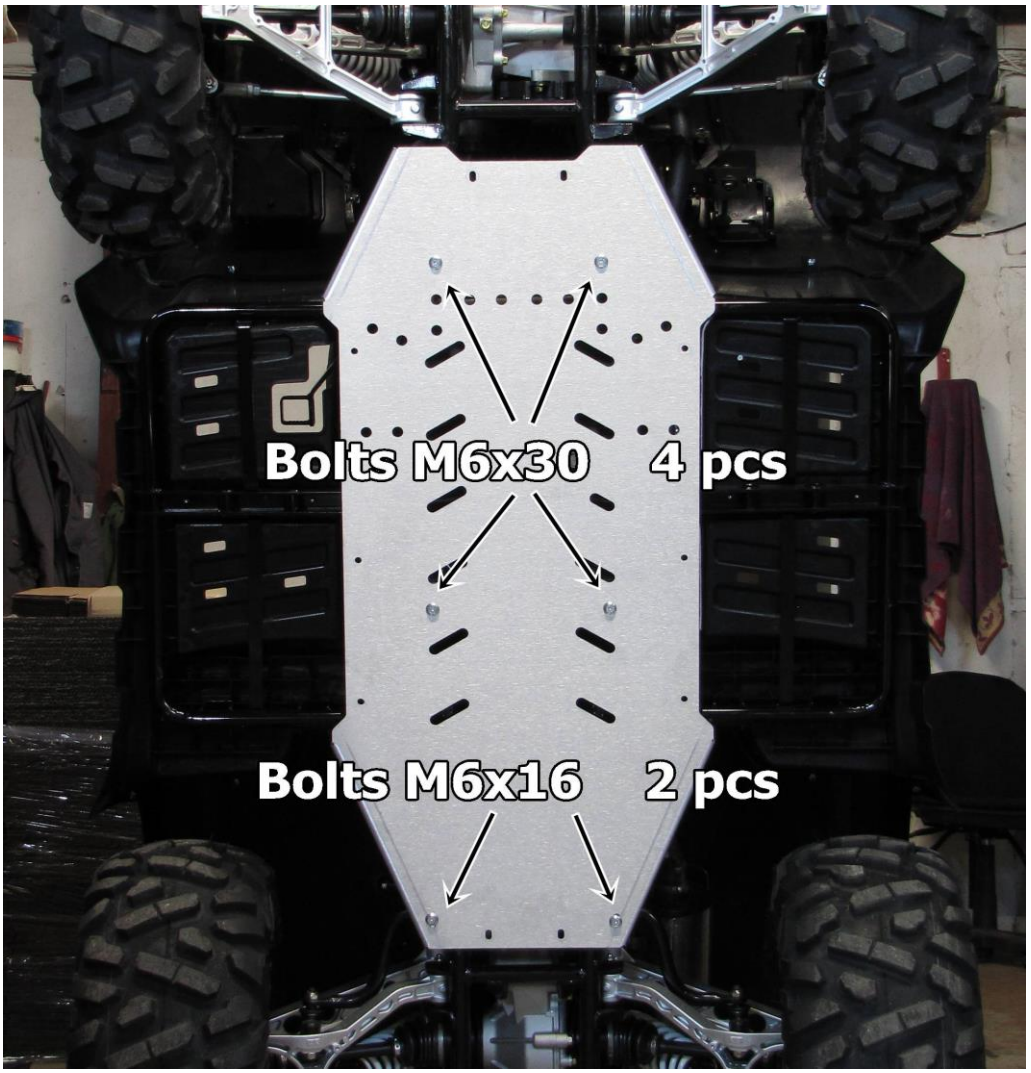

Samm 4 Paigalda tagaosa kinnitusplaadid 02.5006, kasuta polte M6x16.

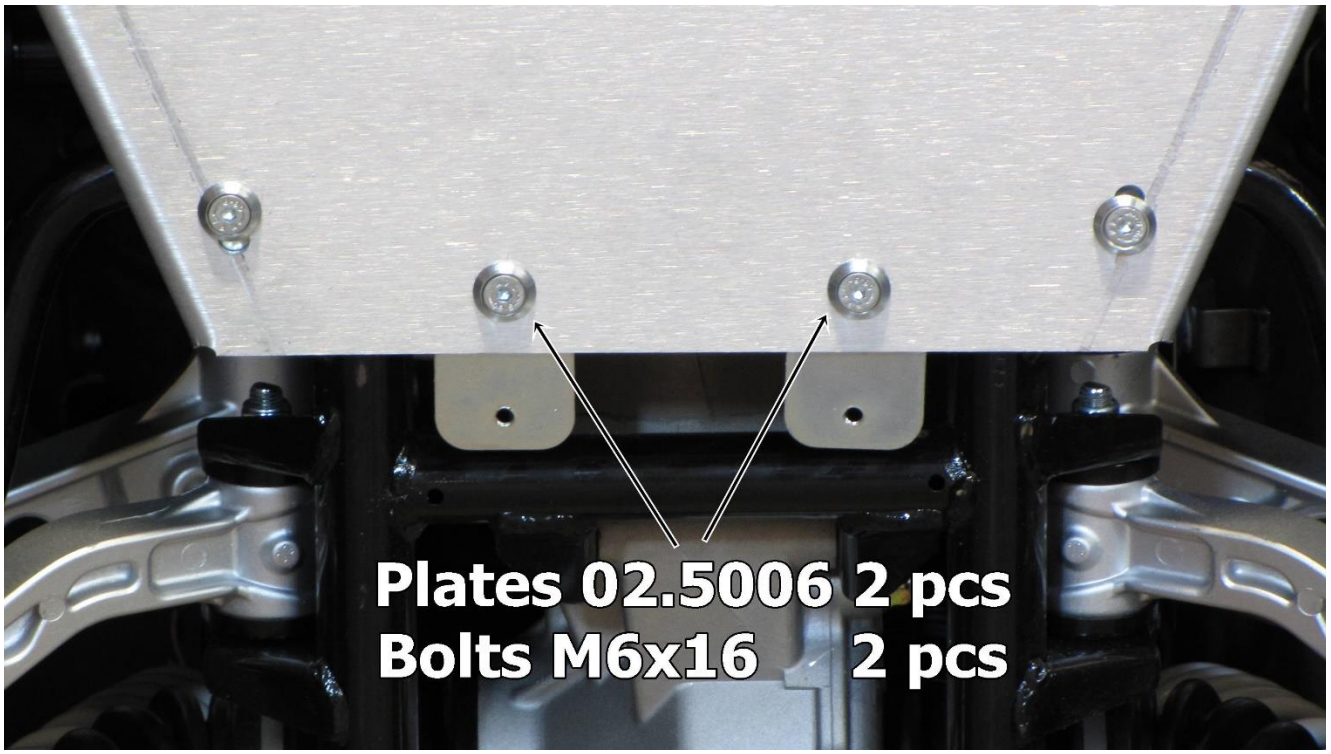

Samm 5 Paigalda tagaosa, kasuta polte M6x16 ja raami originaalpolte.

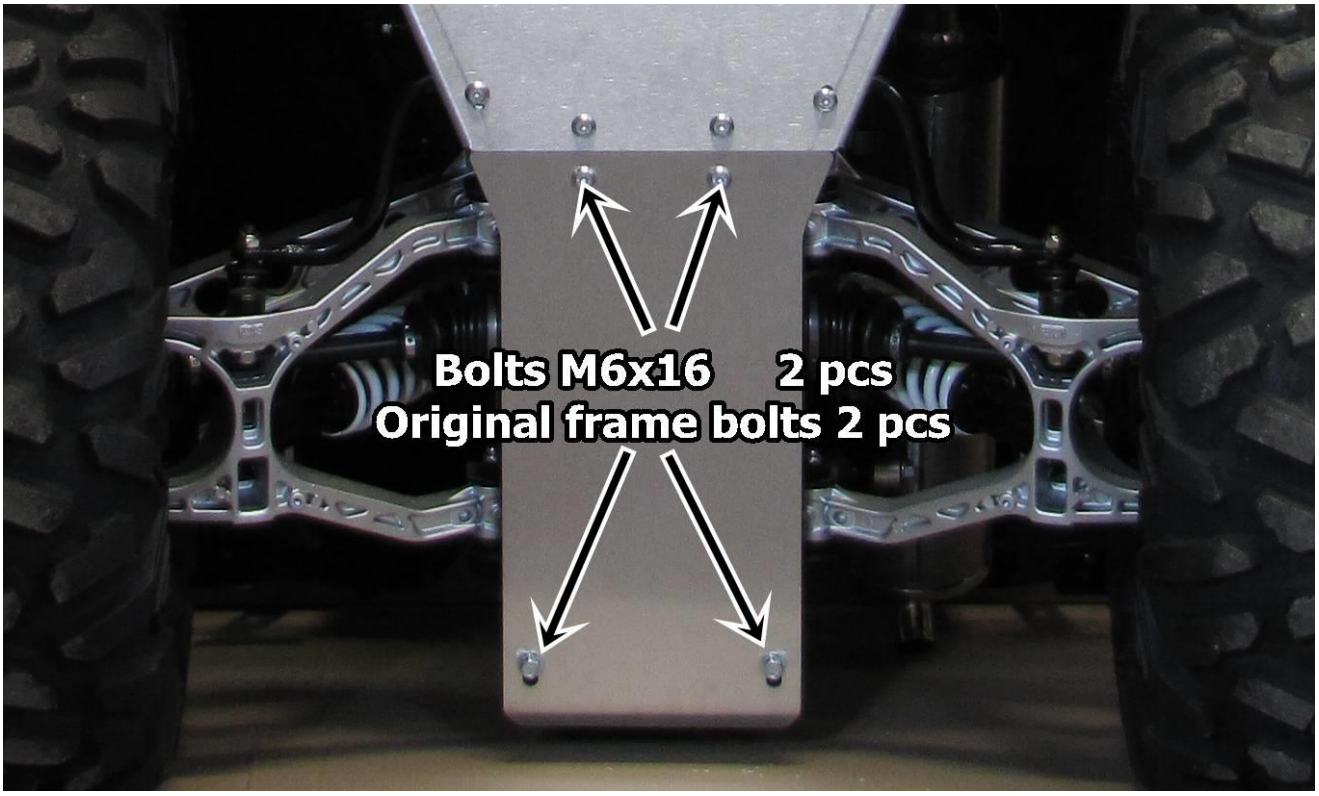

Samm 6 Paigalda esiosa kinnitusplaadid 02.5006, kasuta polte M6x16.

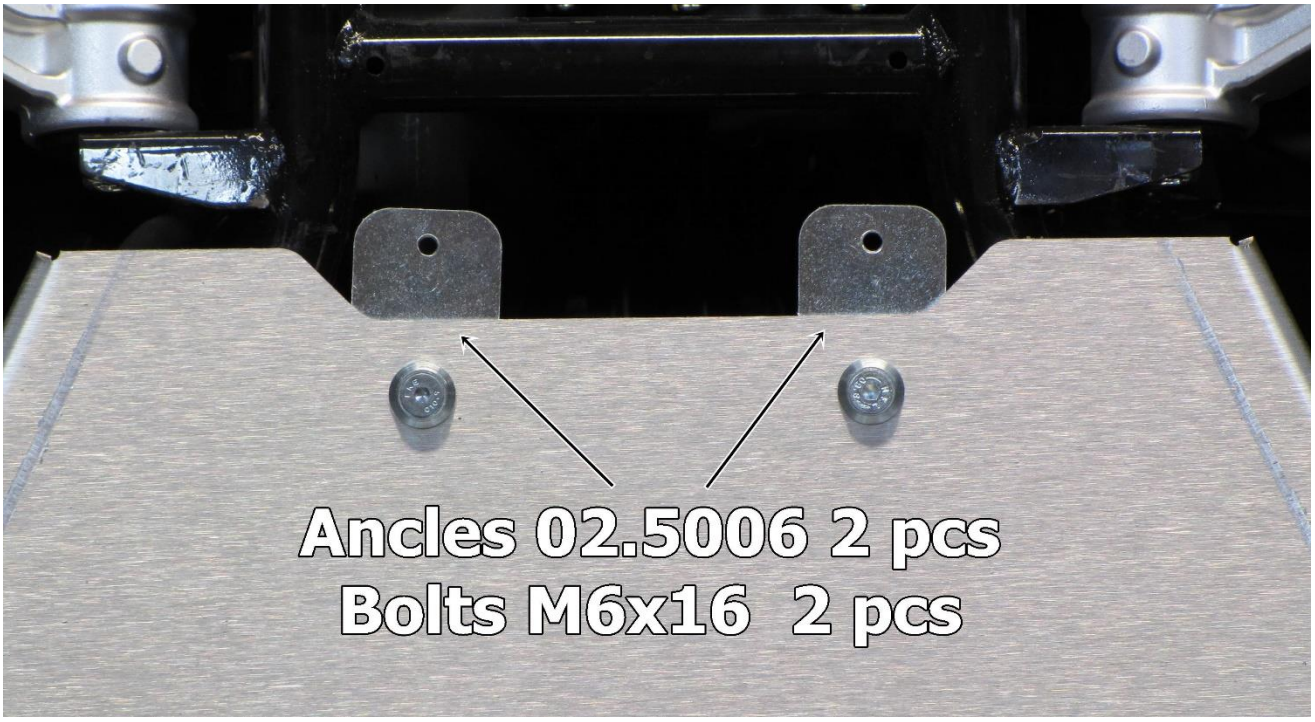

Samm 7 Paigalda esiosa, kasuta toruklambreid ½”, polte M6x16, polte M6x25 ja polte M8x25.

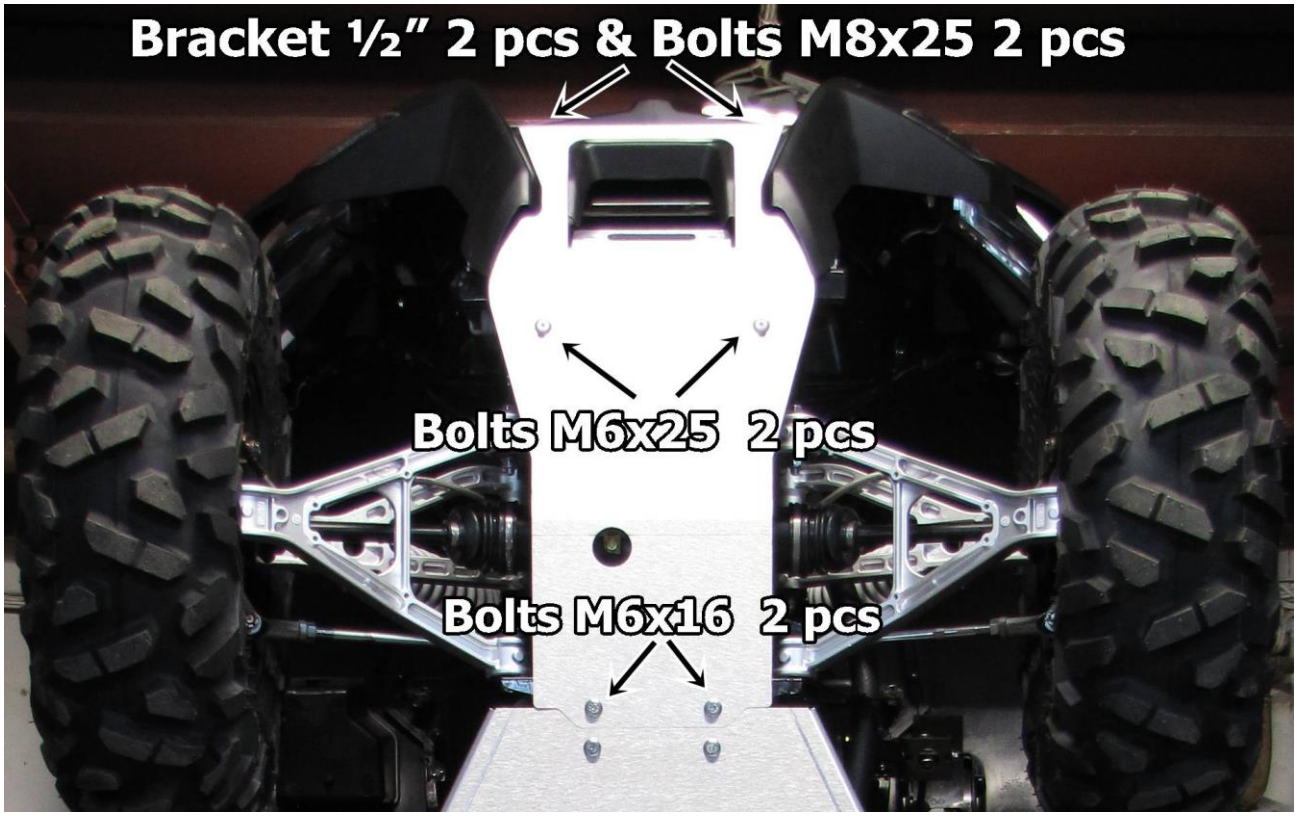

Samm 8 Paigalda küljekaitsete kinnitusplaadid 02.5006, kasuta polte M6x16.

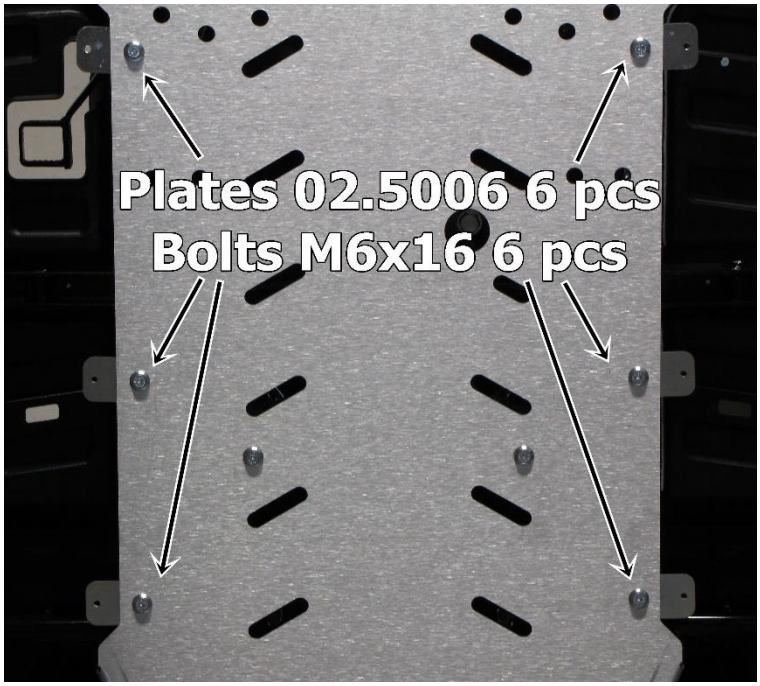

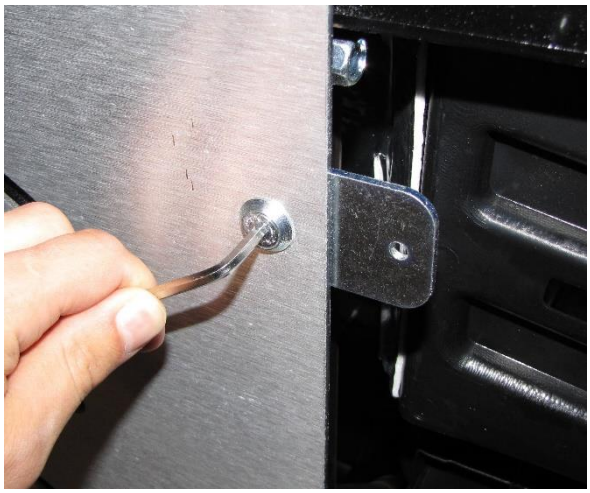

Samm 9

Paigalda kronsteinid 02.6507, kasuta klambreid 28mm, U-klambreid 28mm, seibe ∅8 ja mutreid M8 Nyloc.

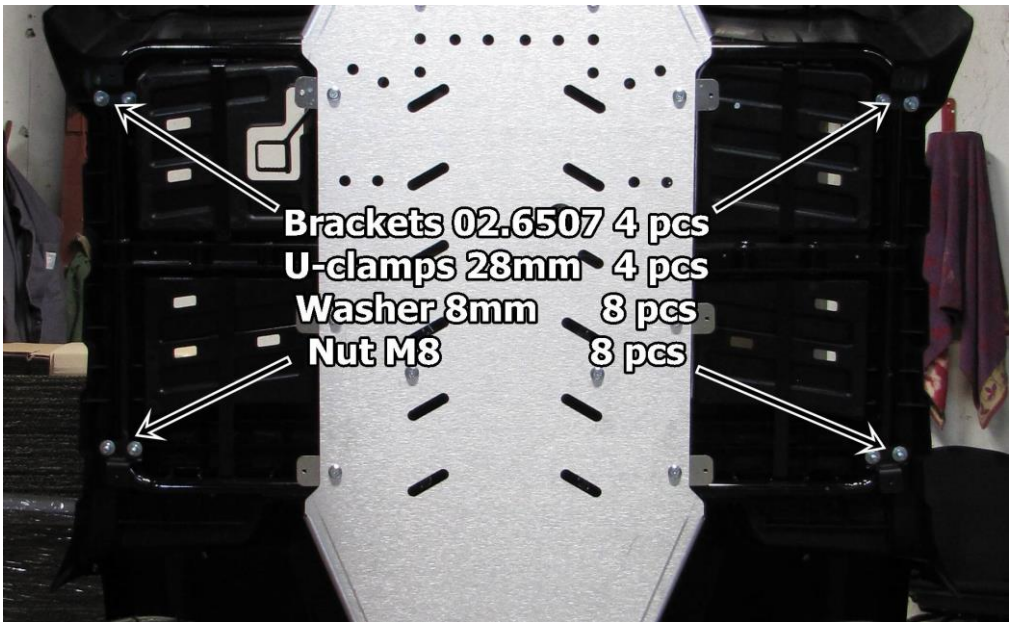

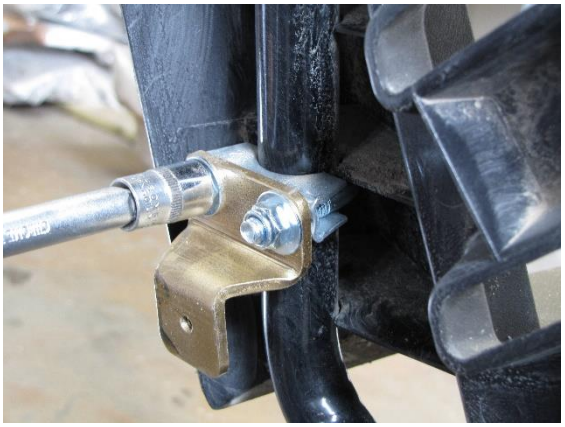

Samm 10

Paigalda küljekaitsed, kasuta polte M6x16.

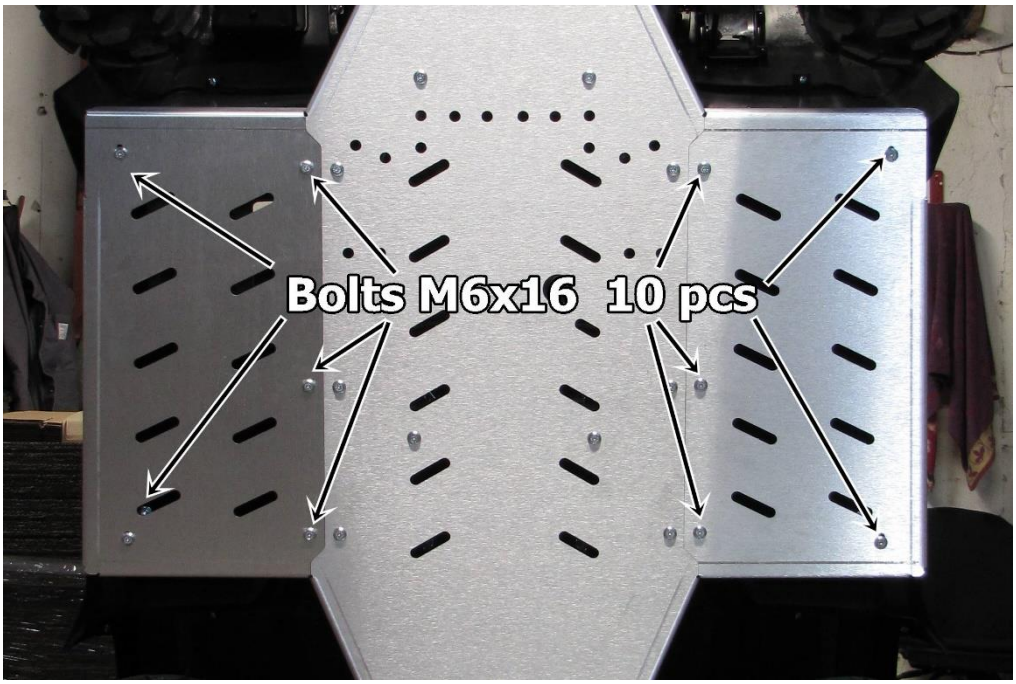

Samm 11 Paigalda esiõõtsahoova kaitsed, kasuta polte M6x16.

Samm 12 Paigalda tagaõõtshoova kaitsed, kasuta polte M6x16 ja polte M6x25.

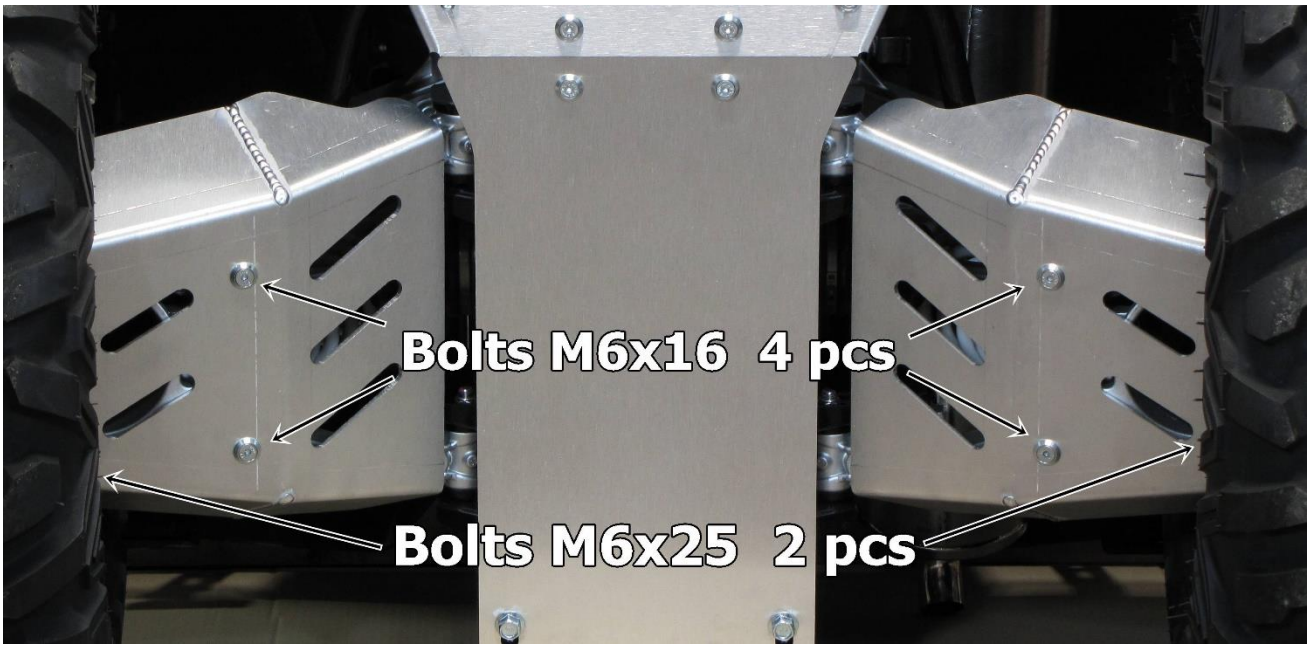

IRON BALTIC OÜ
Joa tee 17
Vääna 76903
Estonia / Europe

+372 6 533 711
sales@ironbaltic.com

www.ironbaltic.com
www.facebook.com/ironbaltic
www.youtube.com/user/ironbalticltd